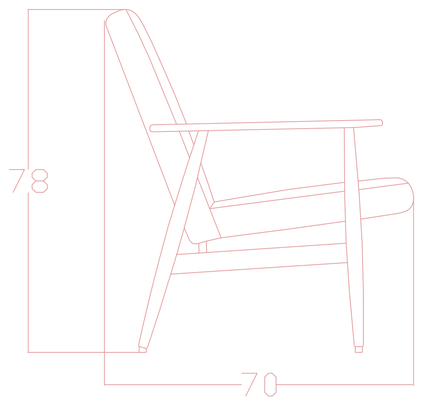
78
70

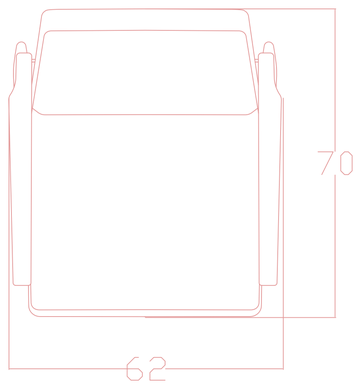
70
62

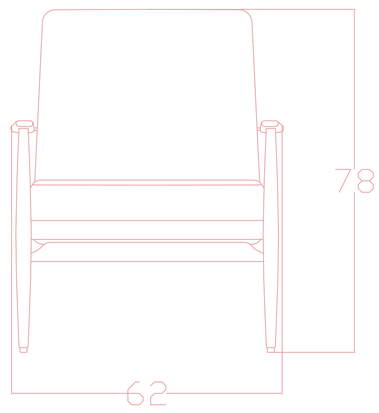
78
62

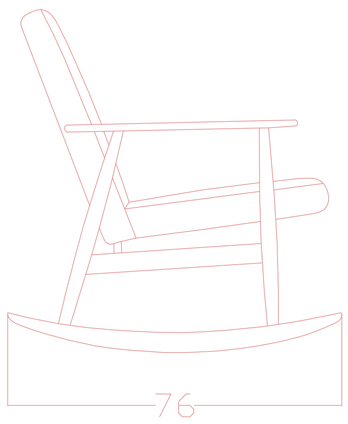
76

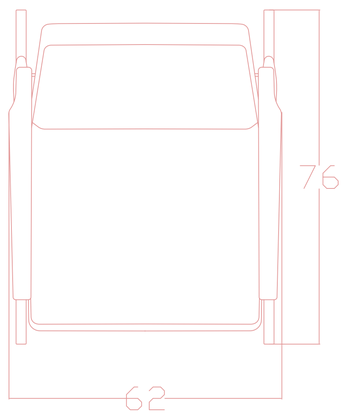
76
62

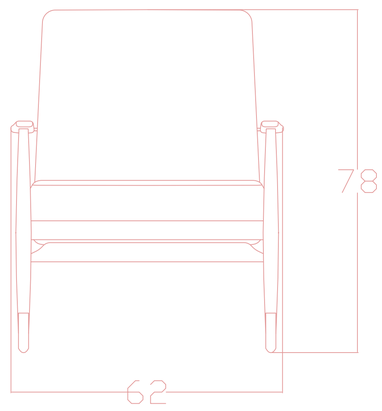
78
62

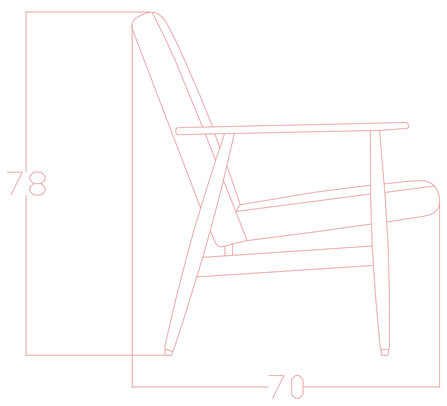
78
70

70
120

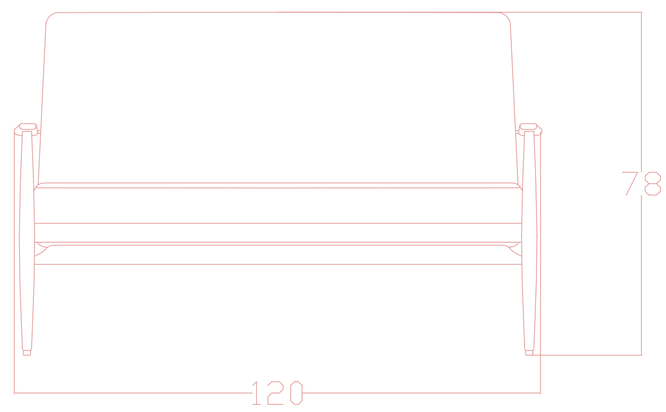
78
120

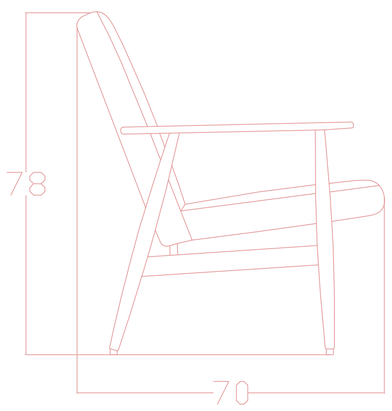
78
70

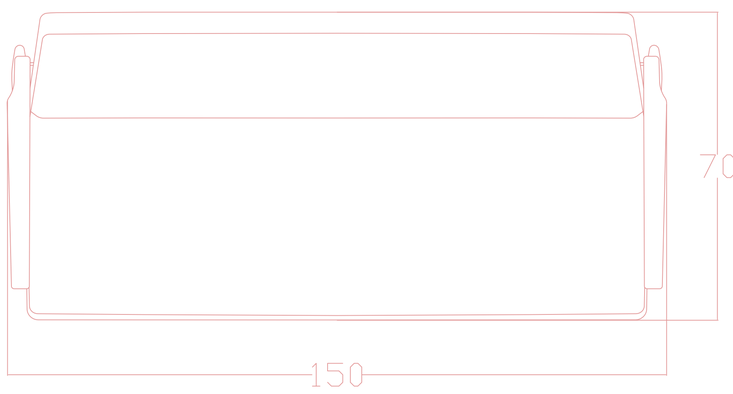
70
150

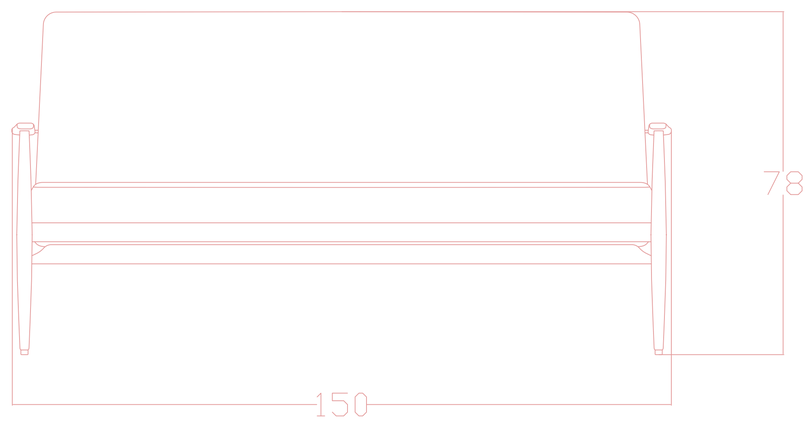
78
150

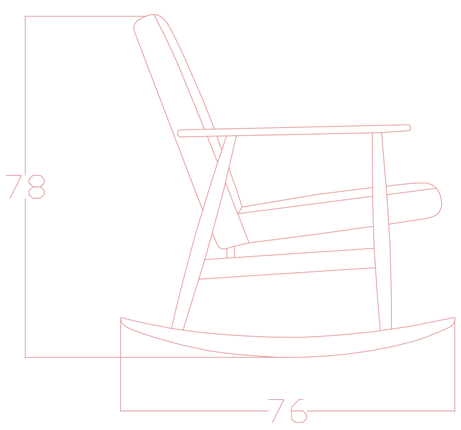
78
76

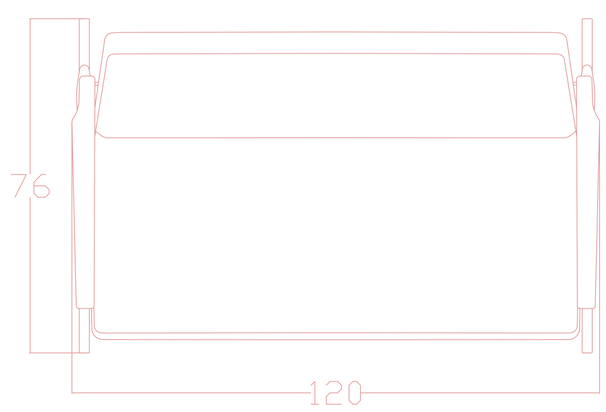
76
120

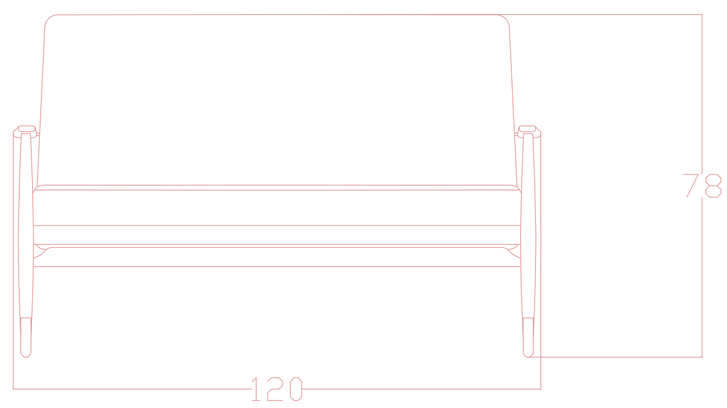
78
120

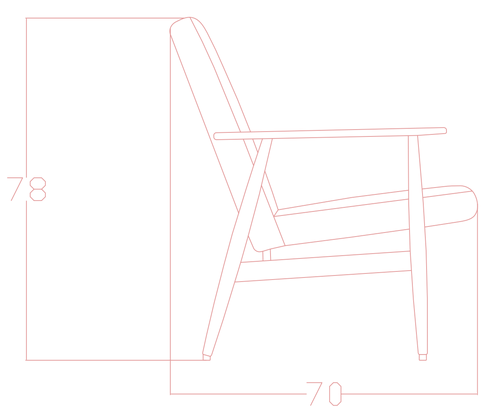
78
70

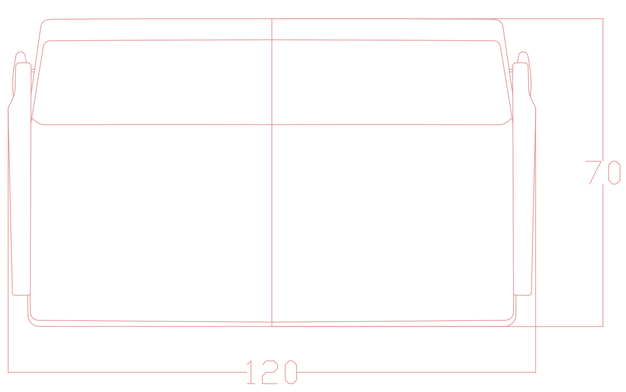
70
120

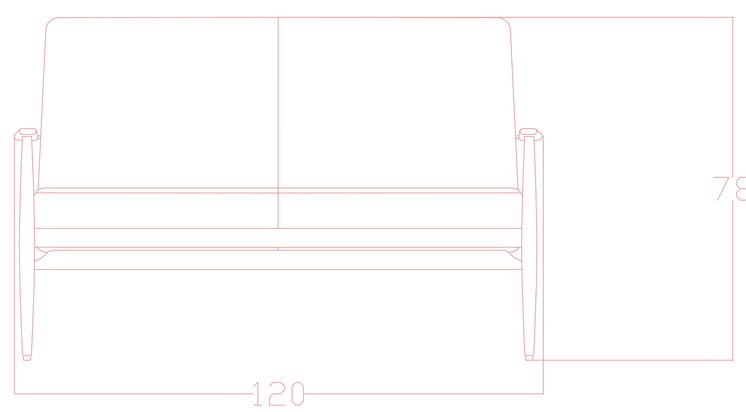
78
120

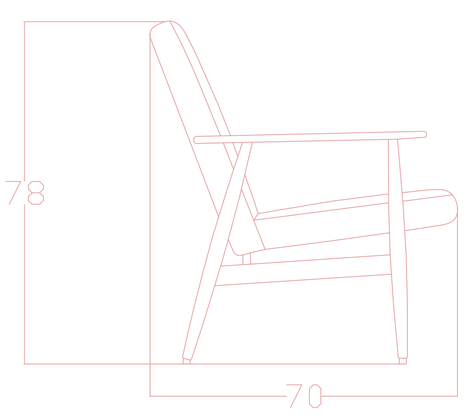
78
70

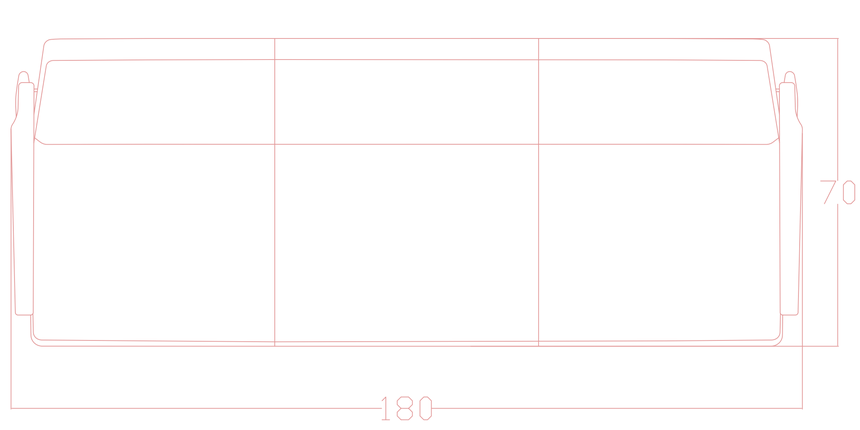
70
180

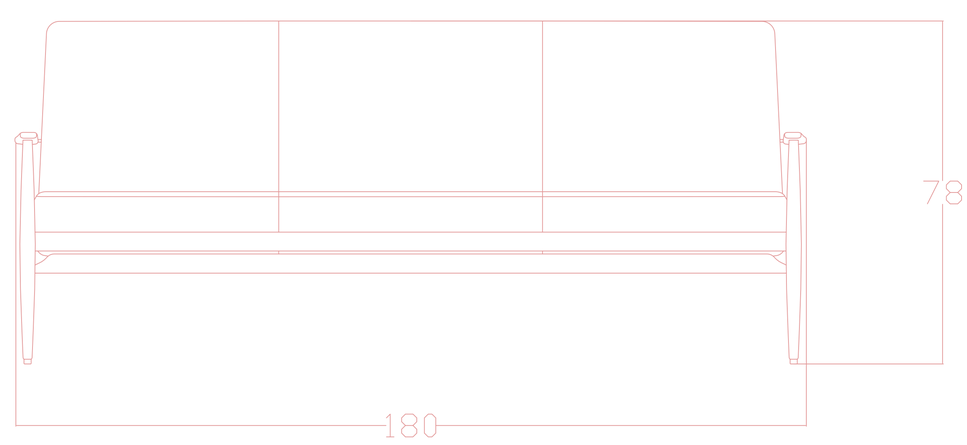
78
180