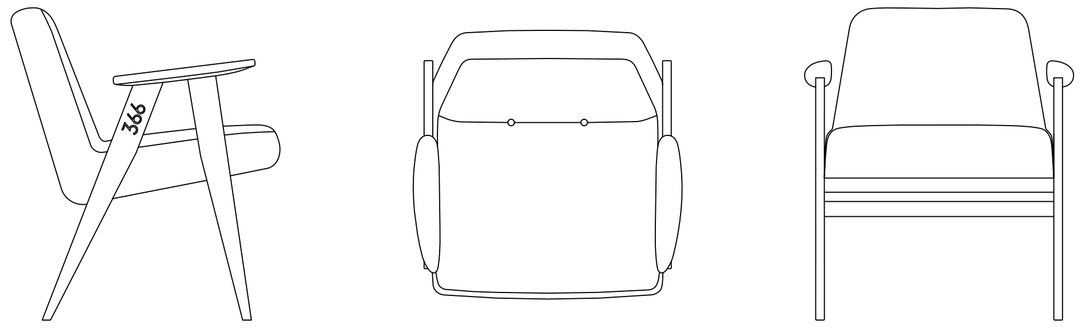
366

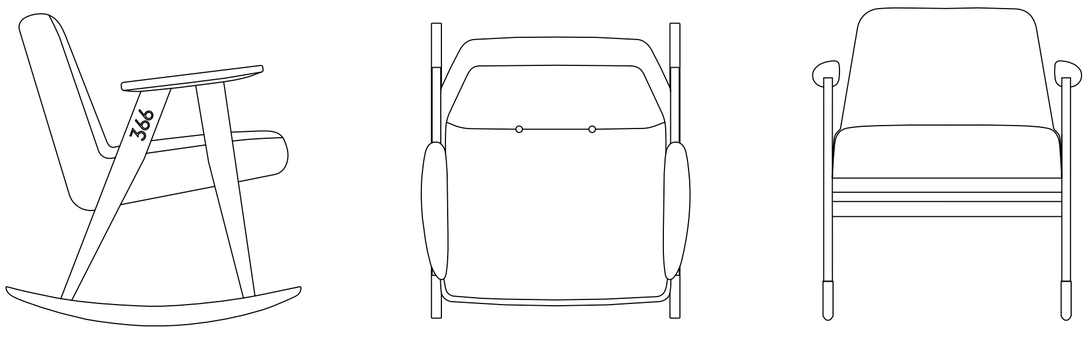
366

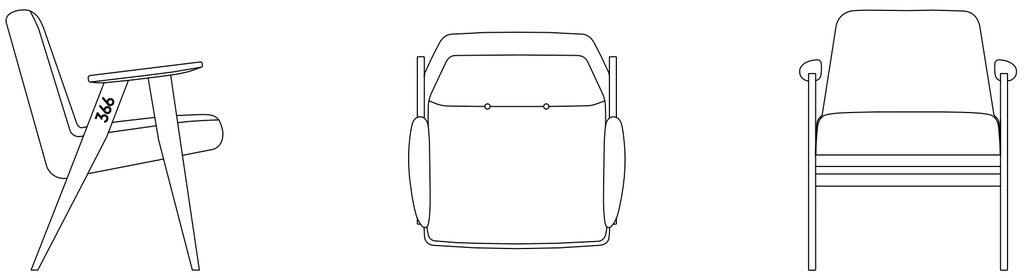
366

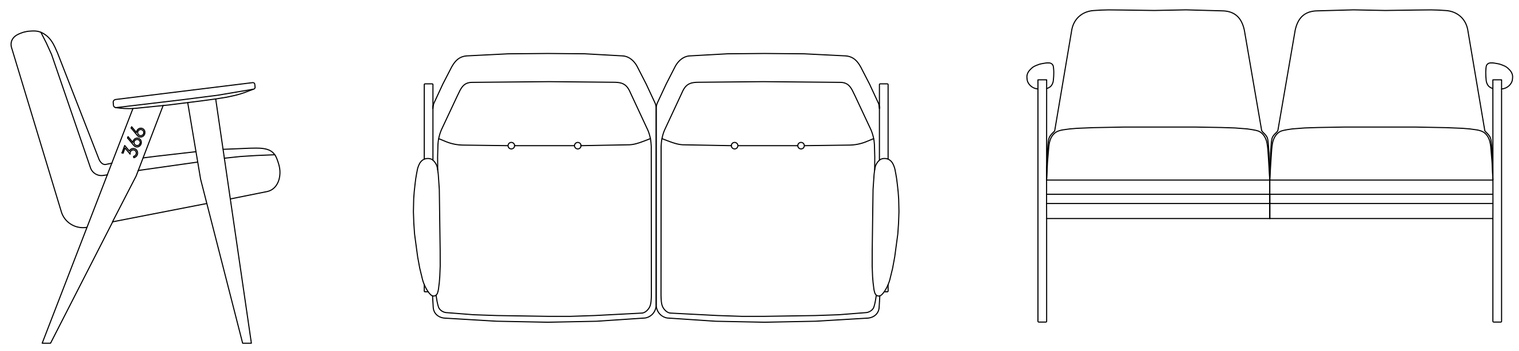
366

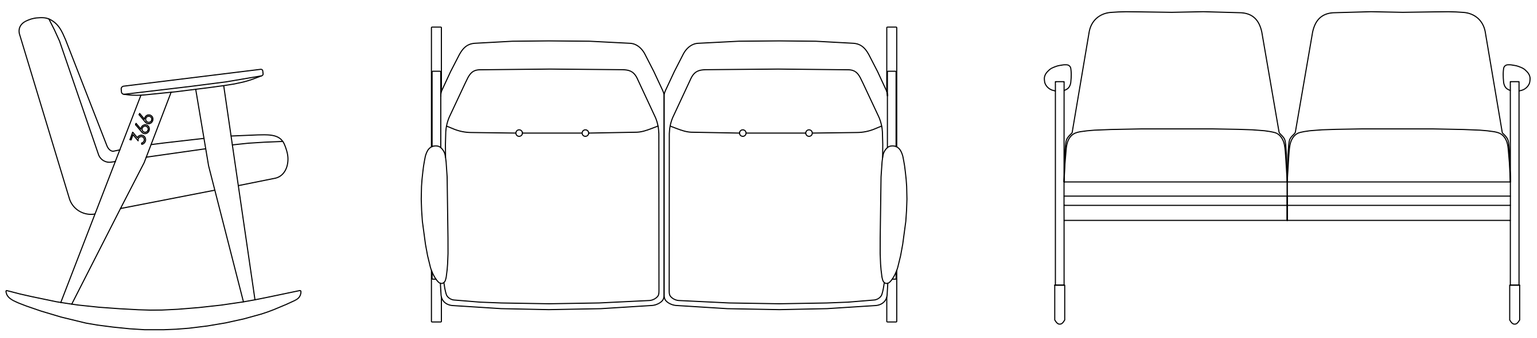
366

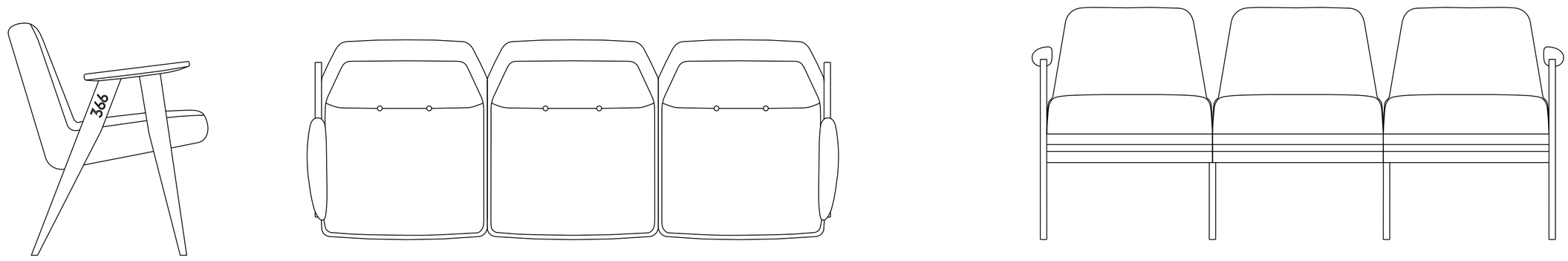
366

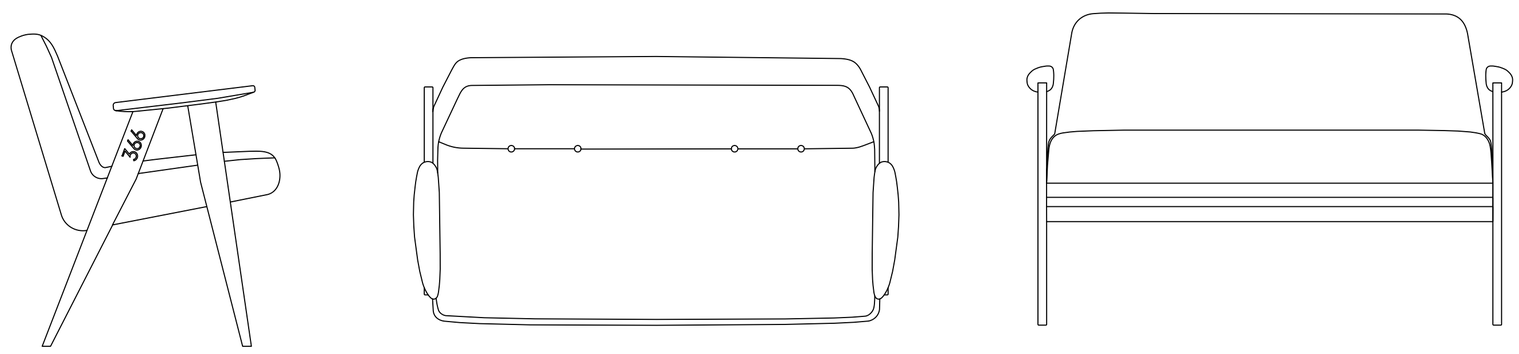
366

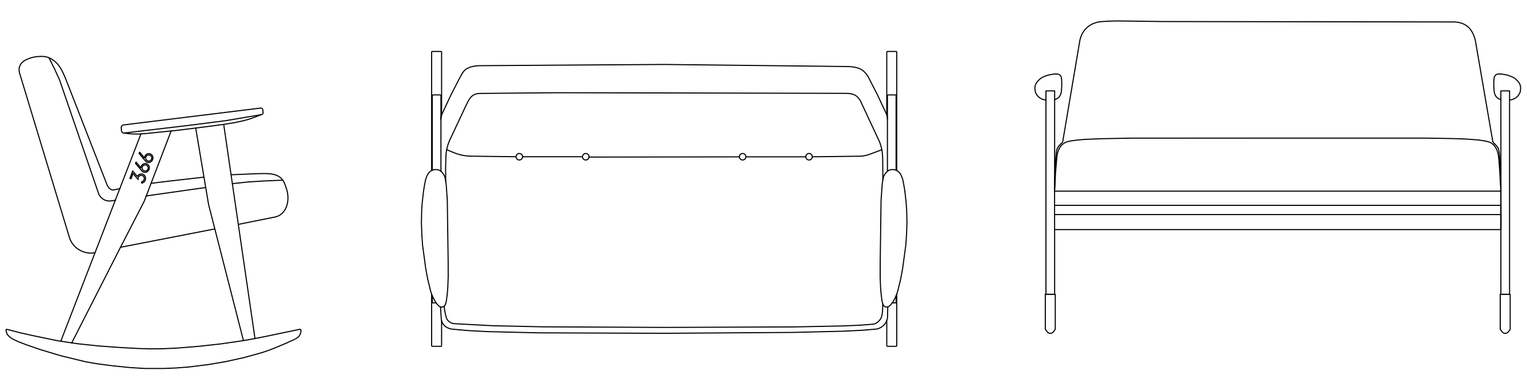
366