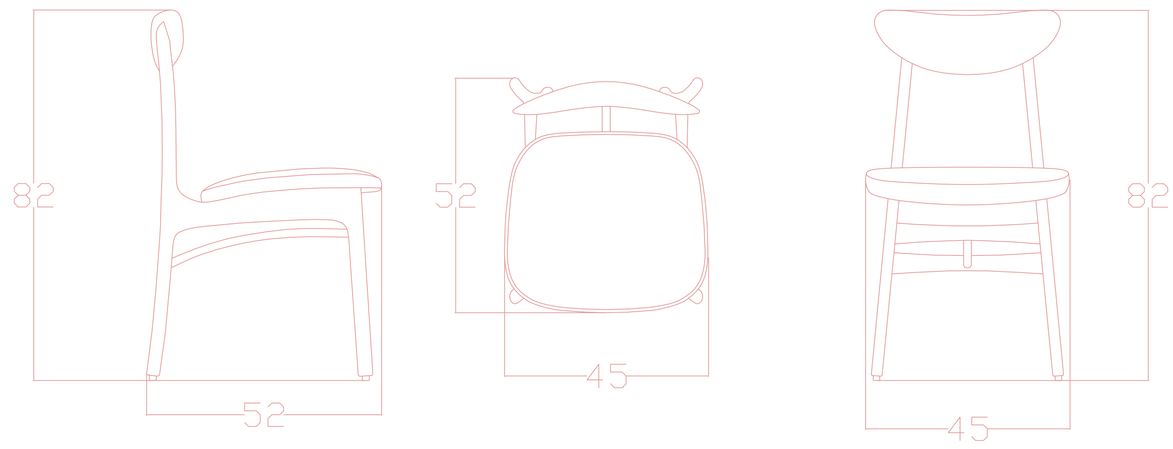
82
52
52
45
82
45

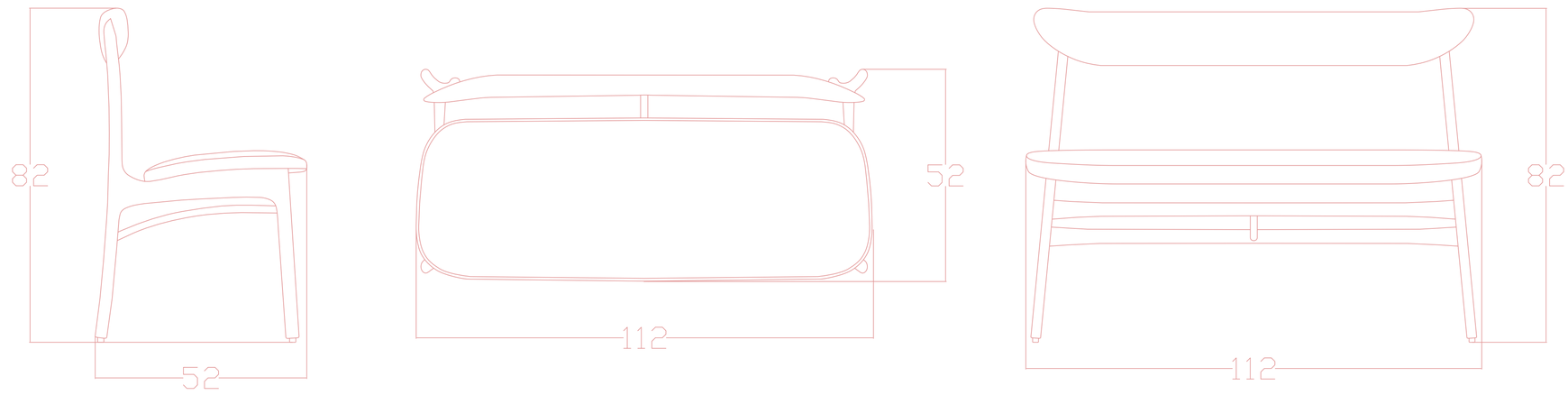
82
52
52
112
82
112

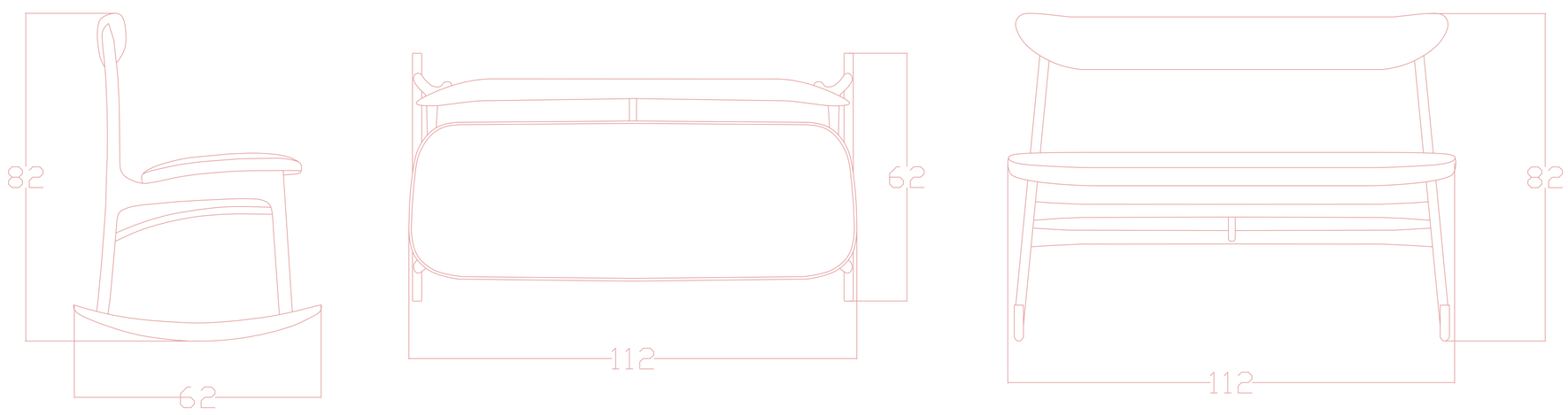
82
62
62
112
82
112

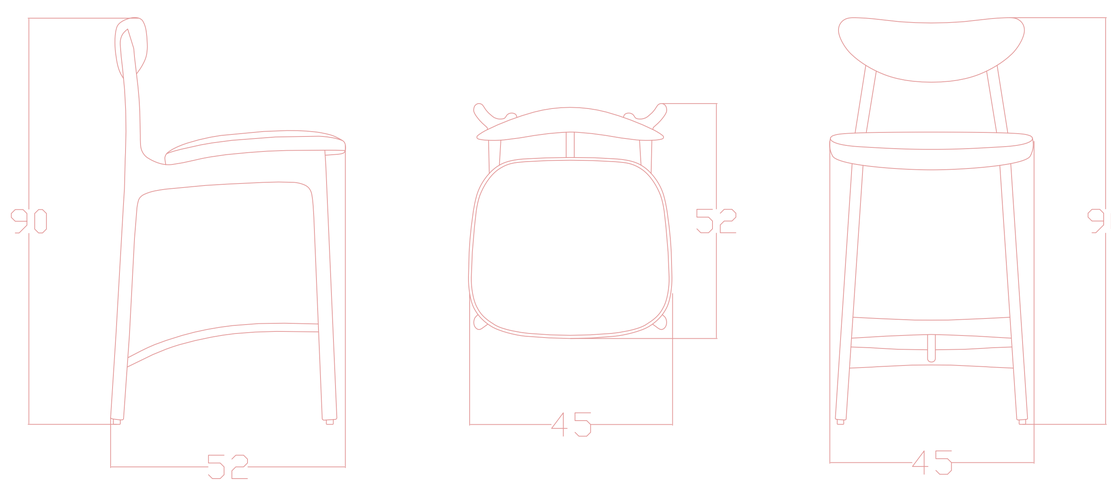
90
52
52
45
90
45

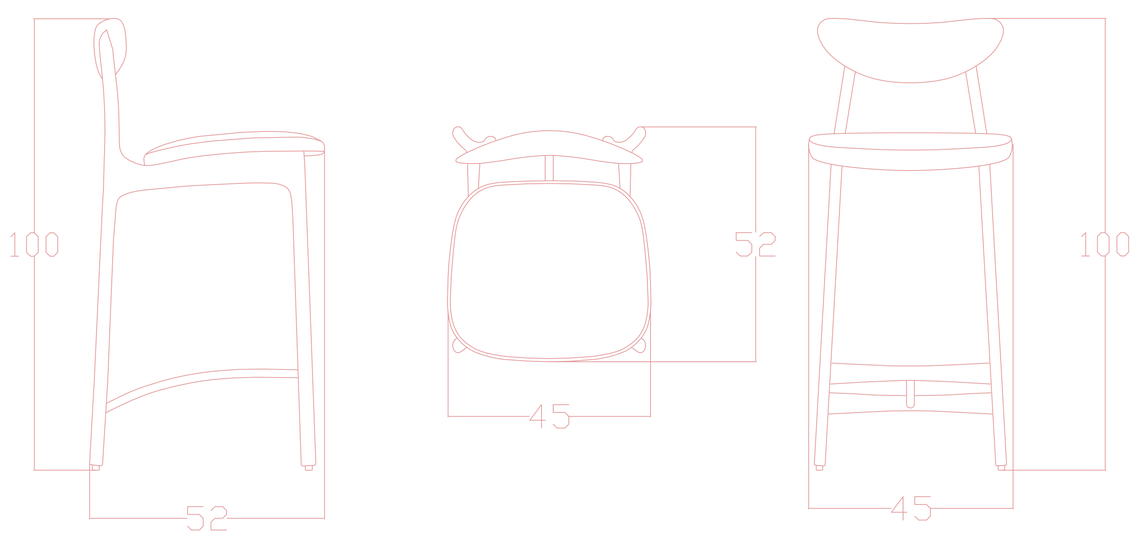
100
52
52
45
100
45

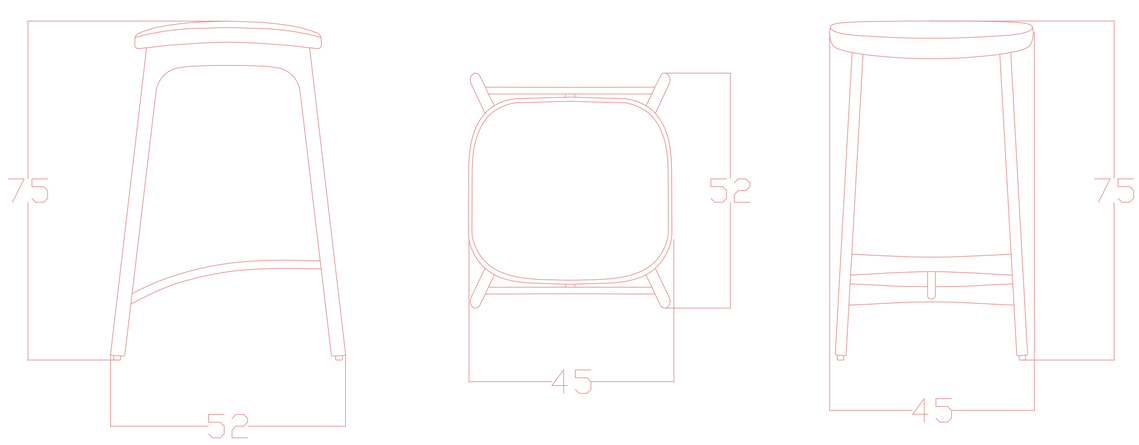
75
52
52
45
75
45

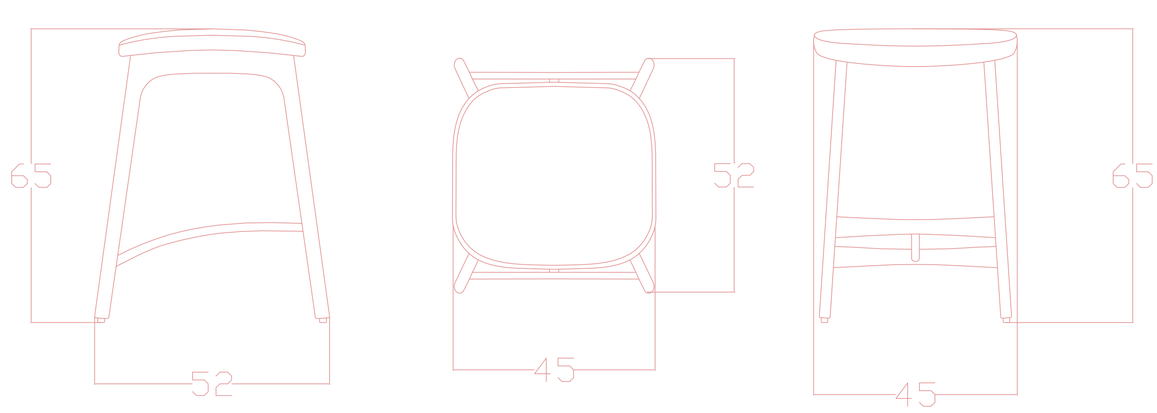
65
52
52
45
65
45